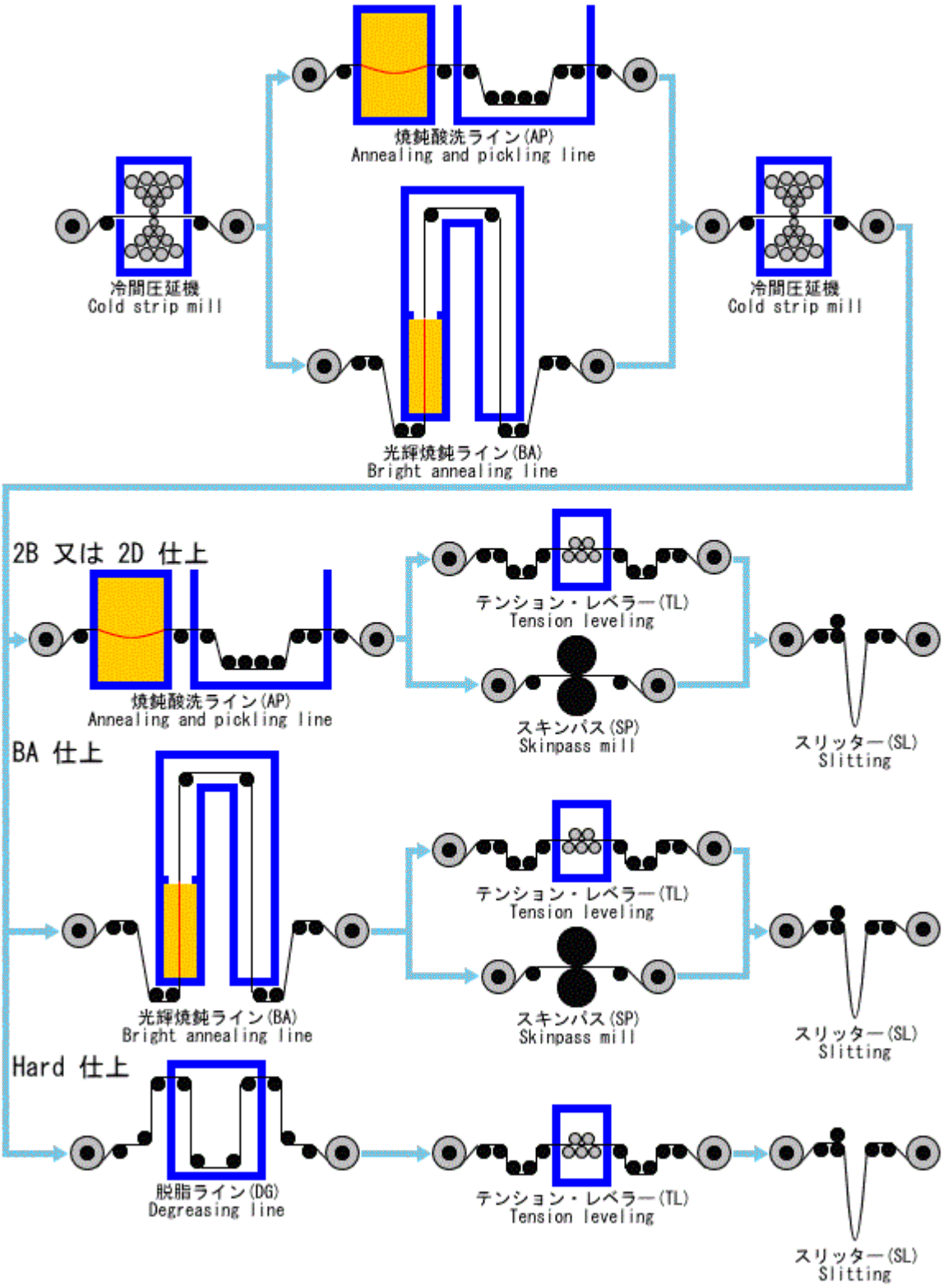ナス鋼帯 滋賀工場 ステンレス材の製造工程